SCHNEIDER
equipment for professionals

FLASCHENWÄREMER
BOTTLE WARMER

Art. 150620
Art. 150630
Art. 150635

Art.-Nr. 150620

Art.-Nr. 150630

Art.-Nr. 150635

Schneider GmbH • In der Längerts 1 • D-73095 Albershausen
Telefon +49(0)7161/3004-0 • Fax +49(0)7161/3004-50
www.schneider-gmbh.com

1. Installation

Nehmen Sie den Flaschenwärmer aus der Verpackung und stellen Sie das Gerät auf eine ebene, feste Unterlage.

Bitte achten Sie darauf, dass das Gerät nicht in unmittelbarer Nähe von brennbaren Gegenständen aufgestellt werden soll.

Die aktuellen Brandschutzvorschriften sind unbedingt zu beachten.

Der Flaschenwärmer ist betriebsbereit.

2. Bedienung

Schließen Sie das Netzkabel an das Stromnetz an, schalten Sie das Gerät ein und drehen Sie das Temperatur-Einstellrad im Uhrzeigersinn auf die gewünschte Einstellung. Wenn Sie den Flaschenwärmer nicht mehr verwenden, schalten Sie einfach den Thermostat aus und ziehen Sie den Netzstecker.

3. Sicherheit

Das Gerät wurde mit einer thermischen Abschaltung installiert, um eine Überhitzung oder Beschädigung des Elements zu vermeiden.

Wenn das Netzkabel beschädigt ist, muss es von einem qualifizierten Techniker ausgetauscht werden.

Achtung: Berühren Sie die Oberfläche nicht, wenn das Gerät in Betrieb ist. Die Oberfläche kann heiß sein.

4. Wartung und Pflege

Nach jedem Gebrauch mit warmer Seifenlauge reinigen.

Das Gerät niemals zum Reinigen vollständig in Wasser tauchen.

Das Gerät darf nicht mit einem Wasserstrahl gereinigt werden.

5. Hilfe

Wenn der Wärmer nicht funktioniert, überprüfen Sie bitte die folgenden Punkte:

Die Spannungsversorgung ist korrekt.

Hinweis: Das Gerät hat die folgenden Prüfungen gemäß den einschlägigen Sicherheitsvorschriften bestanden:

1. ERDUNGSWIDERSTAND **2. SPANNUNGSFESTIGKEIT**

3. ABLEITSTROM **4. NENNLEISTUNG**

6. Spezifikationen

Art.-Nr.	Ausführung	Volt / Hz	Leistung	Abmessungen
150620	1-fach	220 – 240 V / 50 / 60 Hz	200 W	165 x 187 x 325 mm
150630	2-fach	220 – 240 V / 50 / 60 Hz	400 W	305 x 187 x 325 mm
150635	3-fach	220 – 240 V / 50 / 60 Hz	600 W	445 x 187 x 326 mm

1. INSTALLATION

Take out the Warmer from the packaging and locate the unit on a firm level surface.

When this unit is to be positioned in close proximity to a wall, partitions, kitchen furniture, decorative finished, etc., it is recommended that they be made of non-combustible material, if not, they shall be clad with a suitable non-combustible heat-insulating material, and that the closet attention be paid to fire prevention regulations.

Once the Warmer has been placed in position by consulting International Standards and regulations. The Warmer is ready to operate.

2. OPERATION

Plug the power cord into the power supply, Switch on the unit, Turn the temperature dial clockwise to the desired setting, when not using, just simply turn off the thermostat and unplug the power.

3. SAFETY

The unit has been installed with a thermal cut out to avoid over heating or damage to the element.

If the power cord is damaged, it must be replaced by qualified technician.

Caution: Don’t touch the surface when the appliance is working, It is hot.

4. MAINTENANCE

Clean using warm soapy water after each use.

Do not immerse completely in water to clean.

The unit is not to be cleaned with a water jet.

5. HELP

If the Warmer does not work, please check the following:

The power supply is correct.

Remark: The appliance has passed the following tests and in accordance with relevant safety regulations:

1. GROUNDING RESISTANCE **2. ELECTRICAL STRENGTH**

3. LEAKAGE CURRENT **4. POWER RATING**

6. BASIC SPECIFICATION

Code	achievement	Volt / Hz	Power	Dimension
150620	1-fold	220 – 240 V / 50 / 60 Hz	200 W	165 x 187 x 325 mm
150630	2-fold	220 – 240 V / 50 / 60 Hz	400 W	305 x 187 x 325 mm
150635	3-fold	220 – 240 V / 50 / 60 Hz	600 W	445 x 187 x 326 mm

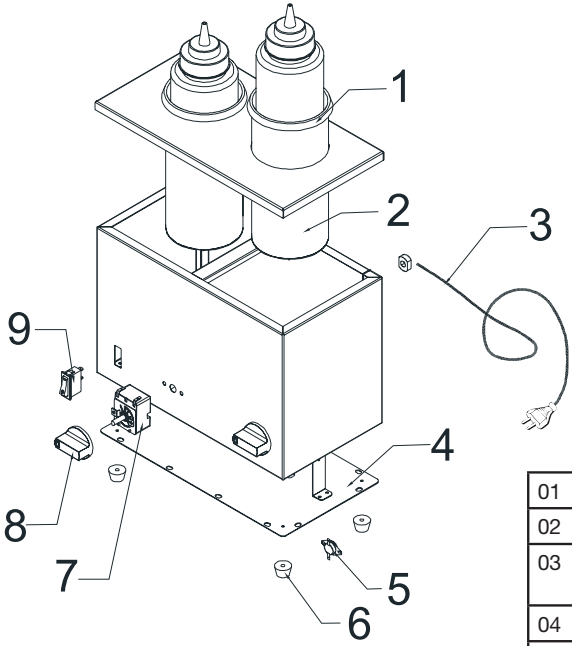

01	Behälter / pot
02	Element
03	Anschluss + Kabel / plug + lead
04	Bodenplatte / base
05	Thermische Abschaltung / thermal cut out
06	Gummifuss / feet
07	Thermostat
08	Drehregler / dial
09	Schalter / switch

Schneider GmbH
In der Längerts 1
D-73095 Albershausen

Phone: +49(0)7161/3004-0
Fax: +49(0)7161/3004-50
Email: info@schneider-gmbh.com

www.schneider-gmbh.com