bergman polar bear

Bedienungsanleitung

für Kühlschränke & Gefrierschränke

Inhaltsverzeichnis

Sicherheitshinweise	1
Einführung	1
Packungsinhalt	1
Inbetriebnahme	1
Verriegelung / Entriegelung der Türen	1
Anbringen der Roste	2
Betrieb	2
Lebensmittellagerung	2
Einschalten	2
Manuelles Abtauen	2
Control Panel	2
Reinigung, Pflege und Wartung	3
Kondensator reinigen	4
Fehlerbehebung	4
Technische Spezifikationen	4
Verkabelung	5
Verfügung	5
Beachtung	5

Sicherheitshinweise

- Stellen Sie das Gerät auf eine feste, ebene Oberfläche.
- Ein Servicemitarbeiter/ qualifizierter Techniker sollte die Installation und gegebenenfalls Reparaturen durchführen. Entfernen Sie keine Komponenten oder Serviceklappen an diesem Produkt.
- Konsultieren Sie lokale und nationale Standards, um Folgendes zu erfüllen:
- Rechtsvorschriften zur Gesundheit und Sicherheit am Arbeitsplatz
- BS EN Norm
- Brandschutzmaßnahmen
- IEE Verdrahtungsvorschriften
- Bauvorschriften
- Verwenden Sie KEINE Jet/Hochdruckreiniger zur Reinigung des Geräts.
- Verwenden Sie das Gerät NICHT im Freien.
- Verwenden Sie dieses Gerät NICHT zur Aufbewahrung medizinischer Vorräte.
- Verwenden Sie KEINE Elektrogeräte im Inneren des Gerätes (z. B. Heizgeräte, Eismaschinen usw.)
- Sockel, Auszüge, Türen usw. NICHT als Trittbrett oder zum Abstützen missbrauchen.
- Öl oder Fett dürfen NICHT mit den Kunststoffteilen oder der Türdichtung in Kontakt kommen. Bei Kontakt sofort reinigen.
- Flaschen, die einen hohen Alkoholanteil enthalten, müssen verschlossen und vertikal in den Kühlschrank eingelagert werden.
- Tragen, lagern und handhaben Sie das Gerät immer in einer vertikalen Position und bewegen Sie es, indem Sie den Boden des Gerätes halten.
- Schalten Sie das Gerät vor der Reinigung immer aus und trennen Sie die Stromversorgung.
- Alle Verpackungen von Kindern fernhalten. Die Verpackung gemäß den Vorschriften der örtlichen Behörden entsorgen.
- Wenn das Netzkabel beschädigt ist, muss es von einem Servicemitarbeiter oder einem empfohlenen qualifizierten Techniker ersetzt werden, um eine Gefahr zu vermeiden.

Einführung

Bitte nehmen Sie sich einen Moment Zeit, um dieses Handbuch sorgfältig durchzulesen.
Korrekte Wartung und Betrieb dieser Maschine bieten die bestmögliche Leistung von Ihrem Produkt.

Packungsinhalt

Folgendes ist enthalten:

- Kühlschrank oder Gefrierschrank
- 2 x Schlüssel
- Jeweils 3 oder 6 Roste je nach Kühlschranktyp (Eintürig – 3/ Doppeltürig - 6)
- Jeweils 6 oder 12 Führungsschienen für Roste je nach Kühlschranktyp (Eintürig – 6/ Doppeltürig - 12)
- Bedienungsanleitung

Wir sind stolz auf Qualität und Service und stellen sicher, dass der Inhalt zum Zeitpunkt der Verpackung voll funktionsfähig und schadensfrei geliefert wird. Sollten Sie durch den Transport Schäden an den Schrauben feststellen, wenden Sie sich bitte umgehend an Ihren Händler.

Installation

Hinweis: Wenn das Gerät nicht in aufrechter Position gelagert oder bewegt wurde, lassen Sie es vor dem Betrieb etwa 12 Stunden aufrecht stehen. Im Zweifelsfall das Gerät stehen lassen.

1.Entfernen Sie das Gerät von der Verpackung. Stellen Sie sicher, dass alle schützenden Kunststofffolien und Beschichtungen von allen Oberflächen gründlich entfernt werden.

2. Halten Sie einen Abstand von 20 cm (7 Zoll) zwischen dem Gerät und Wänden oder anderen Gegenständen für die Belüftung. Vergrößern Sie diesen Abstand, wenn das Hindernis eine Wärmequelle ist.

Hinweis: Bevor Sie das Gerät zum ersten Mal verwenden, reinigen Sie die Regale und den Innenraum mit Seifenwasser.

Sperren/Entsperren der Türen

An den Türen ist ein Schloss angebracht, um die Lebensmittel sicher zu halten.

Anbringen der Roste

1.Platzieren Sie einen Satz Führungsschienen auf beiden Seiten des Schranks in der gewünschten Höhe.

2. Schieben Sie das Rost in Position.

3. Für die restlichen Roste wiederholen.
Hinweis: Dies ist wichtig für das korrekte Ableiten des Kondenswassers.

Betrieb

Lebensmittellagerung

Um die besten Ergebnisse mit Ihrem Gerät zu erzielen, befolgen Sie diese Anweisungen:

- Lebensmittel nur bei richtiger Betriebstemperatur im Gerät aufbewahren.
- Legen Sie keine ungedeckten heißen Speisen oder Flüssigkeiten in das Gerät.
- Lebensmittel nach Möglichkeit einwickeln oder abdecken.
- Lebensmittel müssen unterhalb der im Gerät gekennzeichneten Höchstgrenze gelagert werden.
- Blockieren Sie nicht das Gebläse im Inneren des Geräts
- Verstopfen Sie die Lüfter nicht im Inneren des Geräts.
- Hinweis: Der Boden des Schrankes, einschließlich des Bereichs hinter dem Pfosten, kann als Regal betrachtet werden, da es in der Gebrauchsanweisung als geeignet für die Lagerung von Waren ausgewiesen ist.

Einschalten

1. Schließen Sie die Türe(n) des Gerätes.
2. Schalten Sie das Gerät ein und schalten Sie es an der Steckdose ein.
3. Nach einem Signalton vom Display wird die aktuelle Temperatur im Gerät angezeigt.

Manuelles Abtauen

Das Auftauen wird automatisch 2 Stunden nach dem ersten Einschalten des Geräts gestartet.
Dann wird die Abtauzeit entsprechend dem Frostzustand angepasst.
Zum manuellen Abtauen des Geräts:

1. **Drücken und halten Sie die DEFROST Taste für 3 Sekunden.**

2. **2 .Der Abtauzyklus startet sofort und die Abtau-LED leuchtet.**

3. **Hinweis: Durch das Starten einer manuellen Abtauung wird auch der automatische Abtau-Timer zurückgesetzt. Die nächste automatische Abtauung startet automatisch entsprechend dem Frostzustand.**

4. **Abwasser verdunstet nach der Sammlung in der Abwasserwanne**

Control Panel

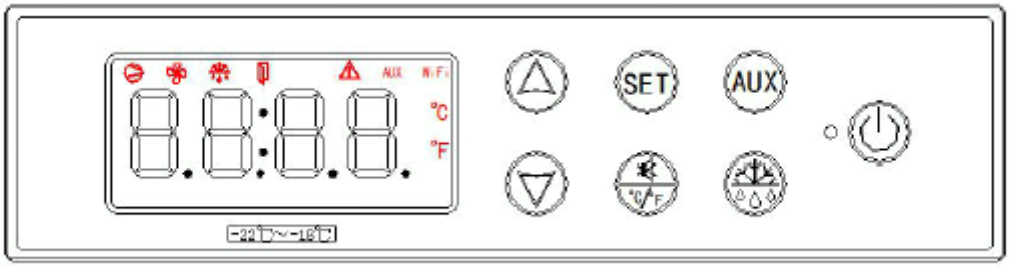

Wichtiger Hinweis: Ohne Aktion auf 15 Sekunden auf dem Bedienfeld wird es gesperrt. Wenn Sie eine Taste drücken, sehen Sie «Lock» auf dem Bildschirm. Um das Produkt zu entsperren, sollten Sie die zwei Tasten
gleichzeitig drücken und 3 Sekunden halten.
Sie hören **zwei Signaltöne**. Das bedeutet, es ist entsperrt.

1. Hauptanzeigefenster

Auf unterschiedlichen Anzeigemodi werden Temperaturwert, Menücode und Wert, Alarm und Fehler angezeigt.

Anzeigemodus:

Das Hauptanzeigenfenster blinkt nicht. Einstellmodus: Das Hauptdisplay blinkt
Hinweis: Schalten Sie das Gerät ein und Sie werden einen Signalton hören. Dann ist der Temperaturwert innerhalb des Gerätes.

2. Indikator und Beschreibung

Indikator		Status	Bedeutung
	Leuchtend	kühlt	
	Licht blinkend	Der Kompressor wartet auf den Start	
	Leuchtend	Der Verdampferlüfter läuft	
	Licht blinkend	Verzögerungszeit nach dem Auftauen.	
	Leuchtend	Abtaauung, DEF wird angezeigt	
	Licht blinkend	Verzögerungszeit nach dem Auftauen.	
	Leuchtend	Die Tür ist offen oder nicht richtig geschlossen.	
	Licht blinkend	Kondensatortemperatursensor erreicht den Warnwert, Ausfallwarnung	
AUX	Leuchtend	Hilfsfunktion (angepasst)start, Hilfstimer. schließen (Auslasspumpe manuell bedienen)	
wifi	Leuchtend	Wi-Fi einschalten	
°C	Leuchtend	Aktuelle Temperatur in Grad Celsius anzeigen	
°F	Leuchtend	Aktuelle Temperatur in Fahrenheit anzeigen	

3.Key and Function

Symbol	Taste	Funktion
Das Gerät funktioniert nicht	Überprüfen Sie, ob das Gerät richtig	Überprüfen Sie, ob das Gerät richtig angeschlossen und eingeschaltet ist
	Stecker und Kabel sind beschädigt	Rufen Sie Ihren Vertreter oder qualifizierten Techniker
	Sicherung im Stecker ist durchgebrannt	Sicherung austauschen
	Stromversorgung	Stromversorgung überprüfen
	interne Verdrahtung	Rufen Sie Ihren Vertreter oder qualifizierten Techniker
Das Gerät schaltet sich ein, aber die Temperatur ist zu hoch/niedrig	Kondensator mit Staub blockiert	Rufen Sie Ihren Vertreter oder qualifizierten Techniker
	Türen sind nicht richtig geschlossen	Überprüfen, ob Türen geschlossen und Dichtungen nicht beschädigt sind
	Gerät befindet sich in der Nähe einer	Kühlschrank an einen geeigneteren Ort stellen
	Umgebungstemperatur ist zu hoch	Belüftung erhöhen oder Gerät in kühlere Position bewegen
	Ungeeignete Lebensmittel werden im Gerät gelagert	Überschüssige heiße Lebensmittel oder Verstopfungen am Ventilator entfernen
	Gerät ist überfüllt	Reduzieren Sie die Menge der im Gerät aufbewahrten Lebensmittel
Das Gerät ist ungewöhnlich laut	Das Gerät wurde nicht in einer ebenen oder stabilen Position	

Symbol		Taste	Funktion
SET	Einstelltaste	in den Prgrammiermodus wechseln	
		Parameter auswählen	
	Erhöhen Taste	Parameterwert überprüfen	
		Wert erhöhen	
	erringerung Tas	Parameterwert überprüfen	
		Wert senken	
AUX	Manuelle Ausfluss Taste	Ein/ Ausschalten der Ablaufpumpe	
	Mute und °C/°F shift	Alarm unterbechen	
		in Celsius oder Fahrenheit wechseln	
	Manuelle Abtauung Taste	Abtauungsprozess starten	
		Abtauungsprozess beenden	
	Stand-by Taste	Zum Einstellmodus rückkehren	
		An/stand-by	

Reinigung, Pflege, Wartung

- Schalten Sie das Gerät aus und trennen Sie es vor der Reinigung vom Stromnetz.
- Reinigen Sie das Innere des Geräts so oft wie möglich.
- Verwenden Sie keine scheuernden Reinigungsmittel. Diese können schädliche Rückstände hinterlassen.
- Reinigen Sie die Türdichtung nur mit Wasser.
- Nach der Reinigung immer trocken wischen.
- Lassen Sie das bei der Reinigung verwendete Wasser nicht durch das Abflussloch in die Verdampfungsschale laufen.
- Vorsicht beim Reinigen der Geräterückseite. Scharfe Kanten können schneiden.
- Ein Servicemitarbeiter oder qualifizierter Techniker muss bei Bedarf Reparaturen durchführen.

Reinigung des Kondensators und Luftfilters

Die regelmäßige Reinigung des Kondensators und des Luftfilters kann die Lebensdauer des Geräts verlängern.
Wir empfehlen unsere Servicemitarbeiter oder qualifizierten Techniker, den Kondensator zu reinigen.

Fehlerbehebung

Wenn Ihr Gerät einen Fehler aufweist, überprüfen Sie bitte die folgende Tabelle, bevor Sie Ihren Händler anrufen.

Stromleitung

Die Geräte werden mit einem 3-poligen, vergossenen BS1363-Stecker und -Kabel geliefert, standardmäßig mit einer 13-Ampere-Sicherung. Der Stecker muss an eine geeignete Netzsteckdose angeschlossen werden. Die Geräte sind wie folgt verdrahtet:
Stromführender Draht (braun gefärbt) zum Anschluss mit der Bezeichnung L
Neutraler Draht (blau gefärbt) zum Anschluss gekennzeichnet N
Erdungskabel (grün/gelb gefärbt) zur Klemme E
Alle Geräte müssen über einen speziellen Erdungskreis geerdet werden.
Im Zweifelsfall wenden Sie sich an einen qualifizierten Elektriker.
Elektrische Isolationspunkte müssen frei von Hindernissen gehalten werden.
Im Falle einer Nottrennung müssen sie leicht zugänglich sein.

Stromleitung

Der Stecker wird an eine geeignete Steckdose angeschlossen.
Die Geräte sind wie folgt verdrahtet:
Stromführender Draht (braun gefärbt) zum Anschluss mit der Bezeichnung L
Neutraler Draht (blau gefärbt) zum Anschluss gekennzeichnet N
Erdungskabel (grün/gelb gefärbt) zur Klemme E
Alle Geräte müssen über einen speziellen Erdungskreis geerdet werden.
Im Zweifelsfall wenden Sie sich an einen qualifizierten Elektriker.
Elektrische Isolationspunkte müssen frei von Hindernissen gehalten werden.
Im Falle einer Nottrennung müssen sie leicht zugänglich sein.

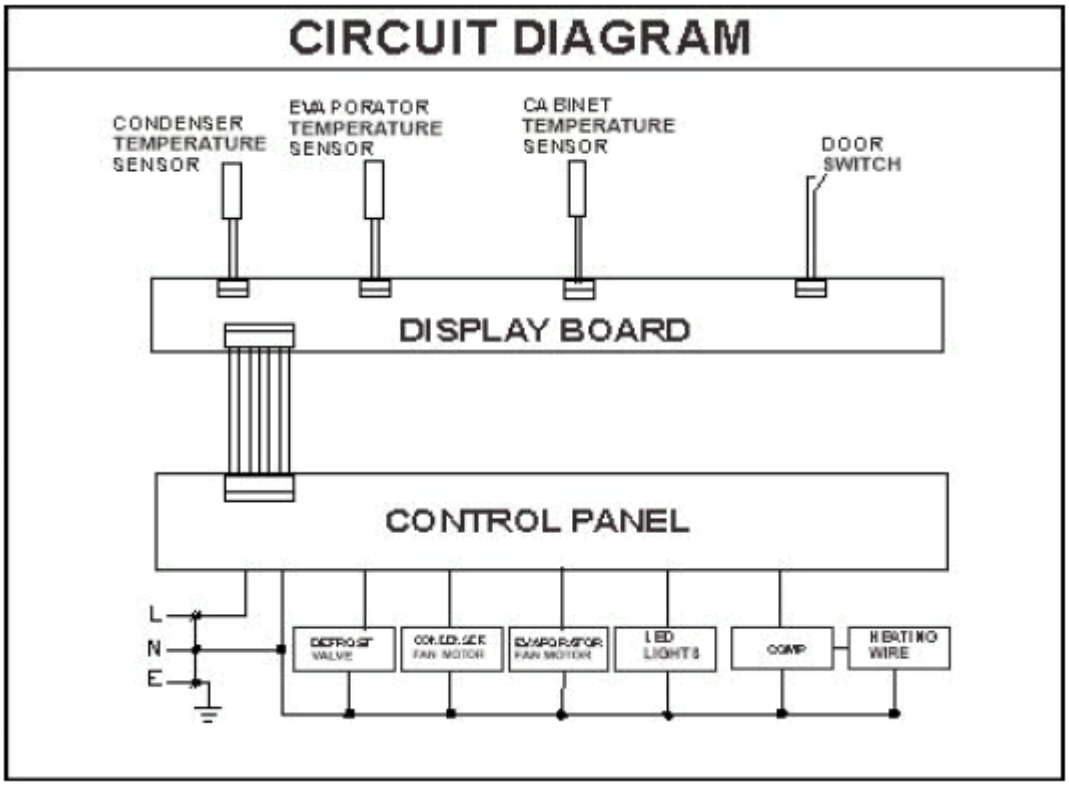

Entsorgung

Die EU-Vorschriften verlangen, dass Kältemittel von Fachbetrieben entsorgt werden, die alle Gase, Metall- und Kunststoffkomponenten entfernen oder recyceln.
Wenden Sie sich bezüglich der Entsorgung Ihres Gerätes an Ihre örtliche Entsorgungsbehörde. Die örtlichen Behörden sind nicht verpflichtet, gewerbliche Kühlgeräte zu entsorgen, können aber möglicherweise Ratschläge zur Entsorgung der Geräte in Ihrer Region geben.

Beachtung

Die Teile wurden strengen Produkttests unterzogen, um die von internationalen, unabhängigen und föderalen Behörden festgelegten Regulierungsstandards und Spezifikationen zu erfüllen.

Die Erzeugnisse tragen das folgende Symbol:

CE

Luchs GmbH
Meesmannstr. 103
44807 Bochum, Germany